変更番号 (CHG NO)	日 付 (DATE)	変 更 事 項 (REVISION RECORD)	変更者 (REVR)
△			

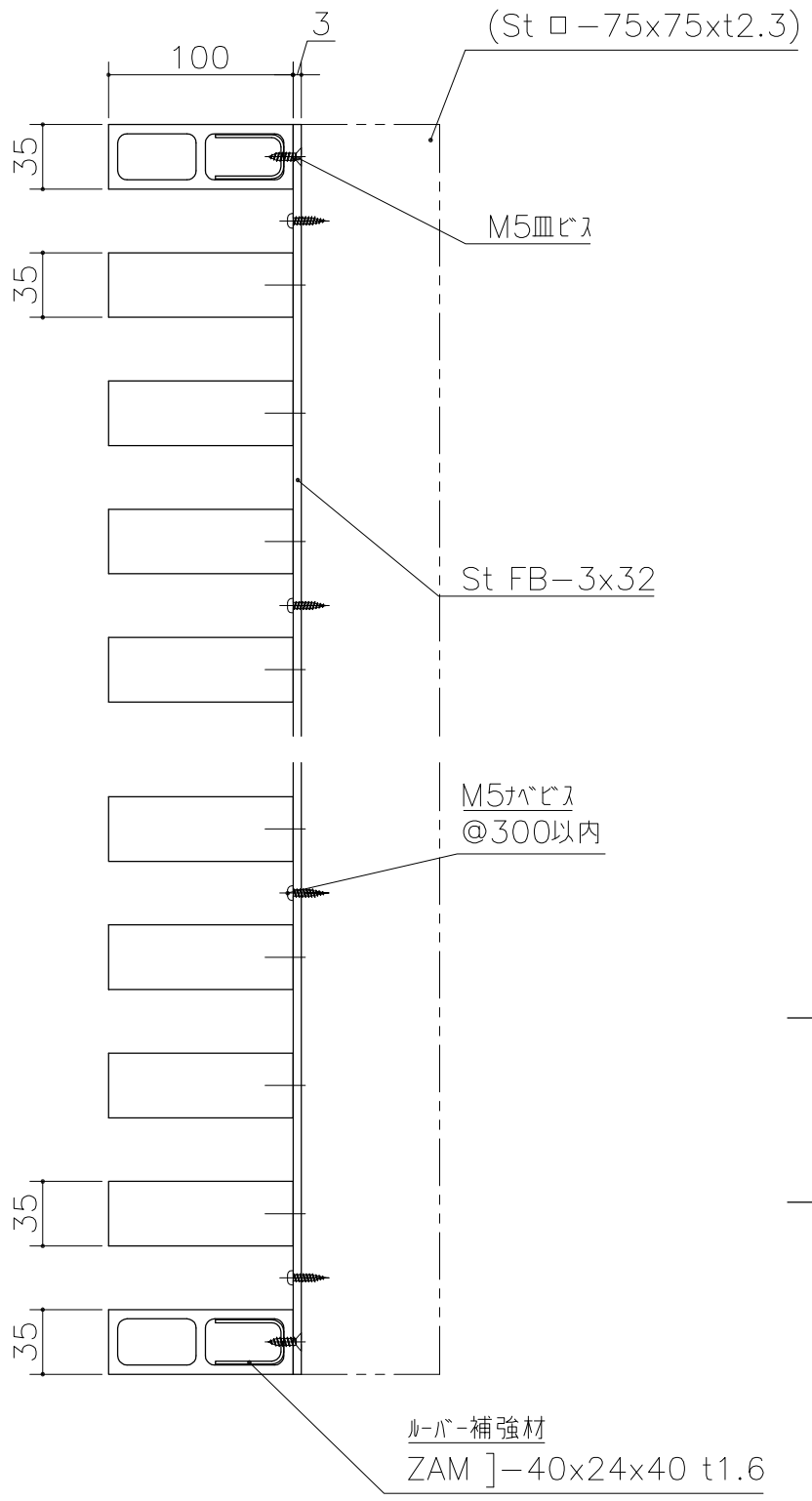

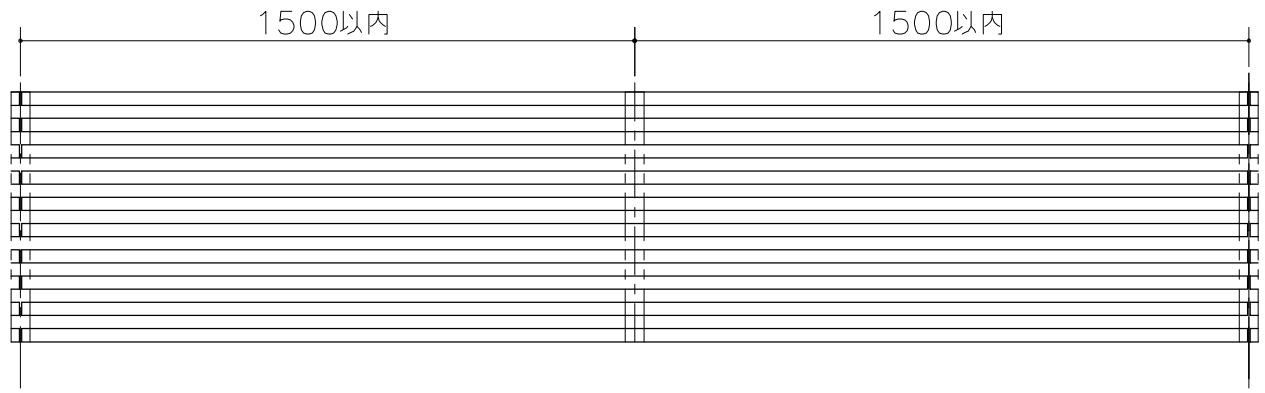

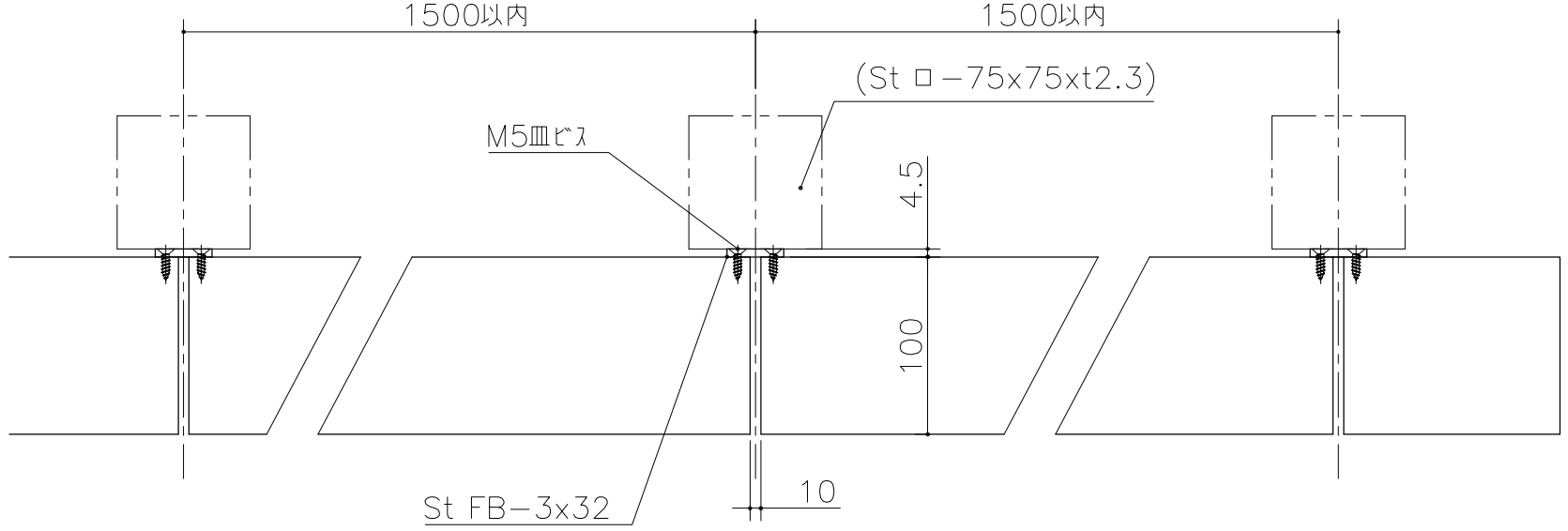

記 事 (MEMO)	承 認 (APRV)	検 図 (CHEK)	設 計 (DESN)	製 図 (DFT)	尺 度 (SCALE)	日 付 (DATE)	図面名称 (NAME)	図面番号 (DFT NO)		No.
				K.H 2008.06.23	1:10	2012.08.21	施工図 横ルーバー	WPCC−AA083	WPCコーポレーション	1/1

A3